JACK TELEF. ESTANCO RJ 45 PARA PANEL

SERIE 3160. Para fijar a panel. IP 68

Características

- Disponible en versiones 8/8
- Conecta con plugs FCC-68
- Material aislante: termoplástico resistente a altas Temperaturas UL 94V-0
- Contactos de bronce fosforoso de 0.35 x 0.45 mm.
- Con zona de contacto en dorado selectivo y la de Soldadura estañada
- Índice de protección IP 68

Figuras y dimensiones

Códigos y dimensiones

3160 - T881

T = Acabado de los pines

- T = **4.** 0.15 µ de Oro sobre 1.27 µ de Ni.
- T = **5.** 0.38 µ de Oro sobre 1.27 µ de Ni.
- T = **6.** 0.75 µ de Oro sobre 1.27 µ de Ni.
- T = **7.** 1.27 µ de Oro sobre 1.27 µ de Ni.

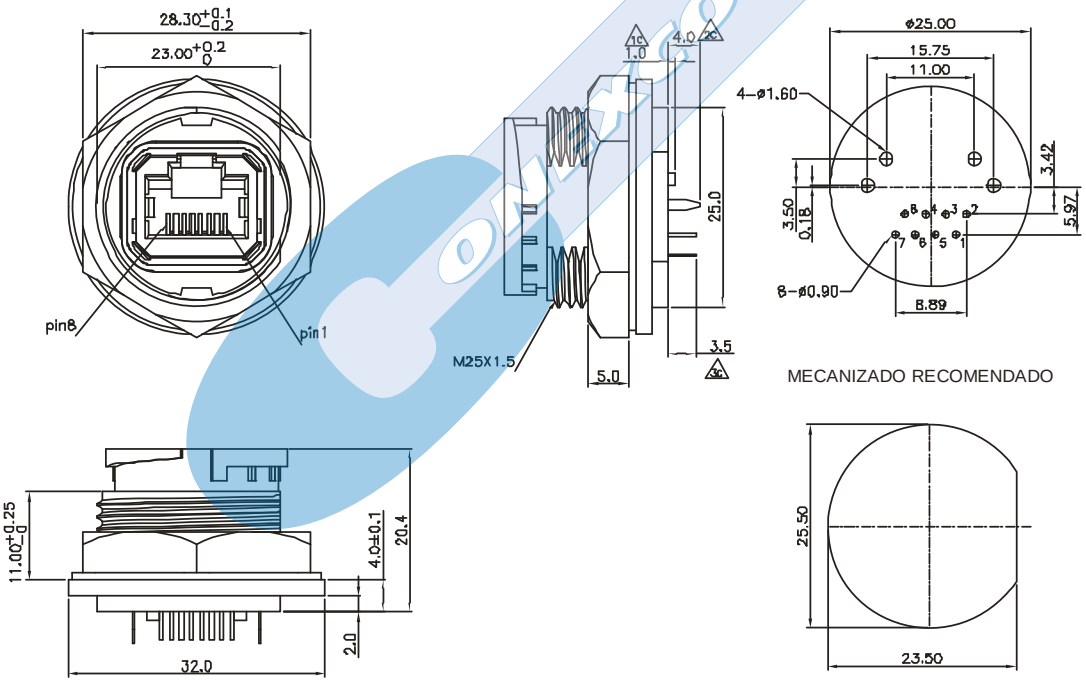

CUBIERTAS DE PROTECCIÓN

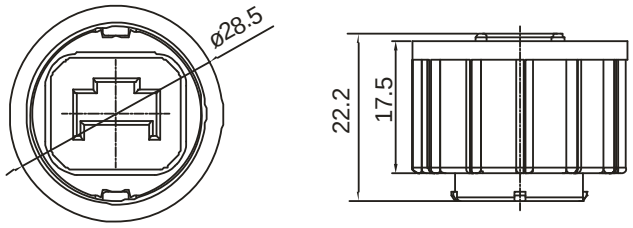

CÓDIGO: 3160-0000